BK RX1–bt4/ASTRA s posuvným čepem

www.rostex.cz

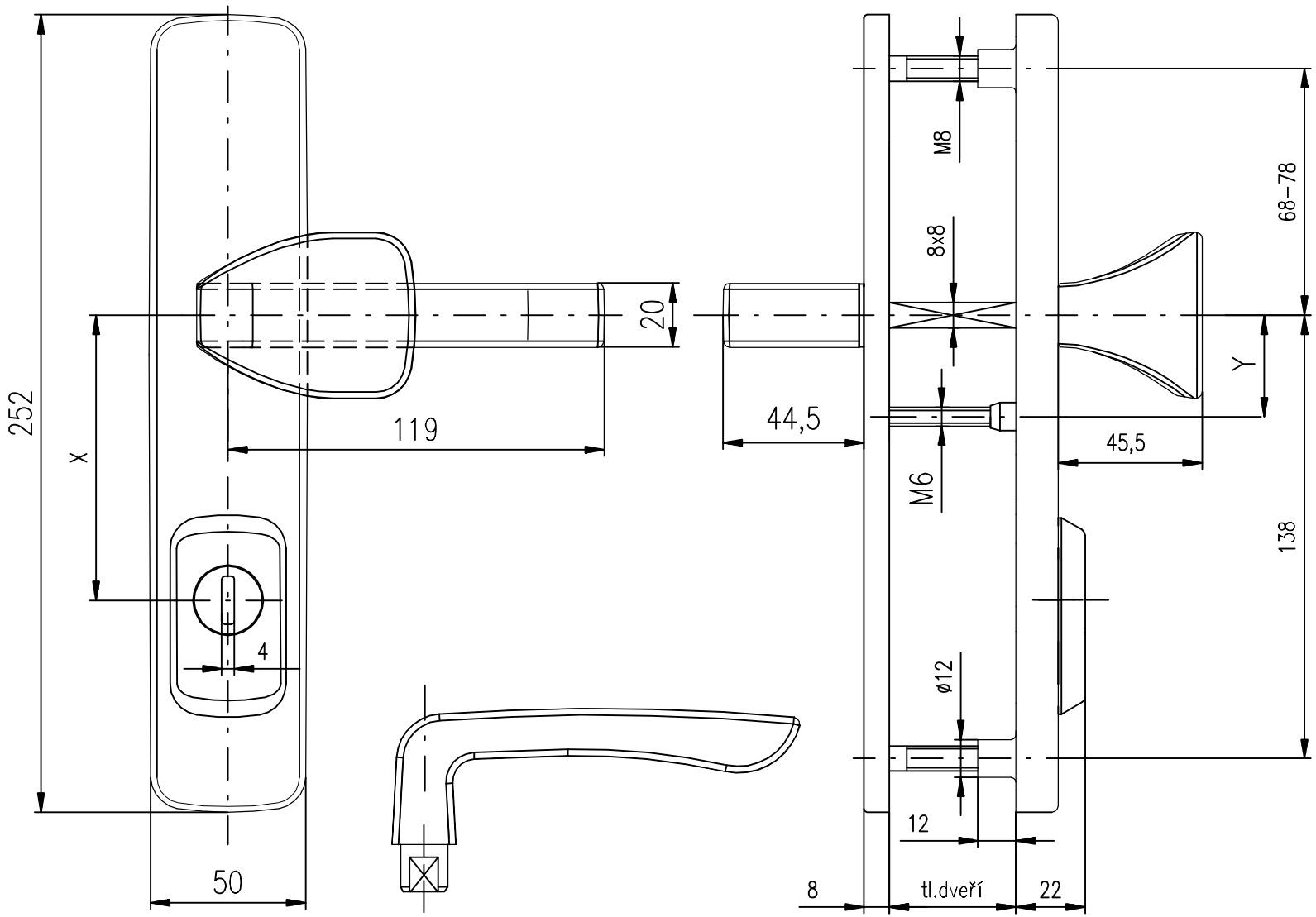

Rozteč X: 72 a 90 mm
Rozteč Y: 32 mm pro X=90 mm
21,5 mm pro X=72 mm
Tl.dveří: standart 40–45 mm,
dále po 5 mm do 95 mm